TECHNISCHE FICHE LITTO SLOT DAG/NACHT
FICHE TECHNIQUE SERRURE LITTO JOUR/NUIT

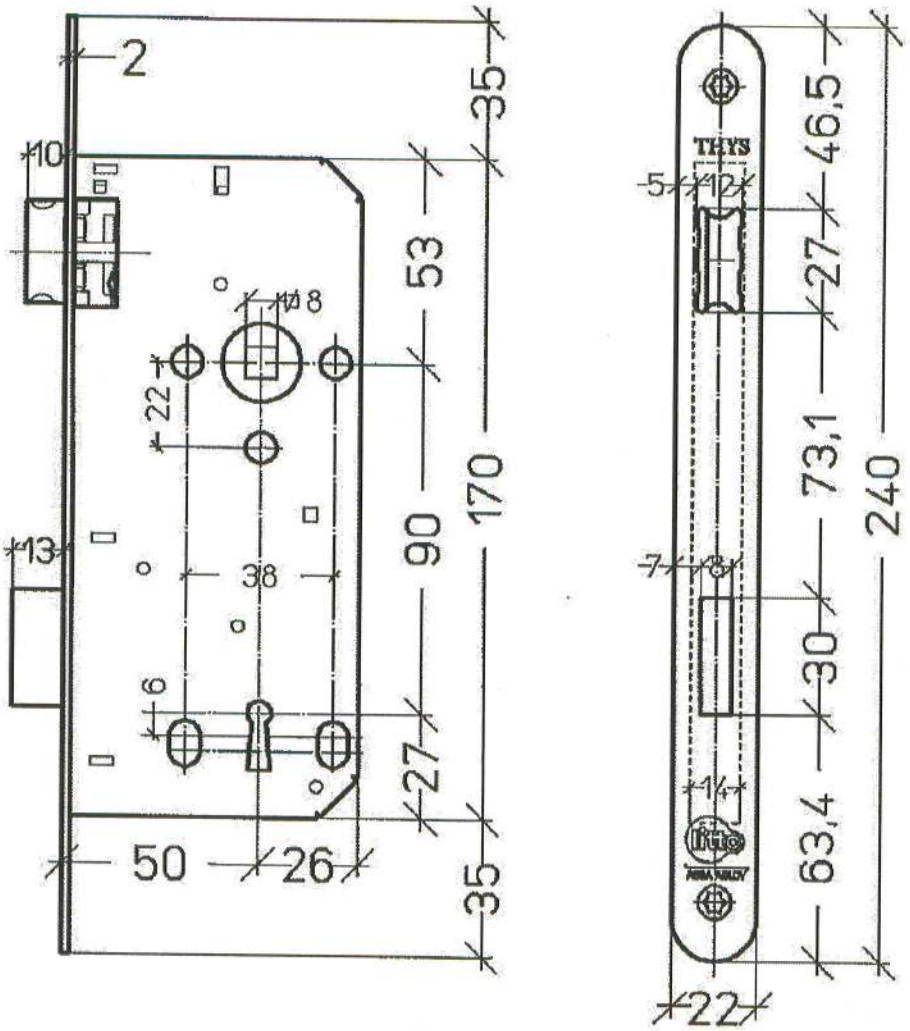

Dag/nacht slot DIN18251 klasse 2.
Draairichting : aanpasbaar
Materiaal : Slotkast verzinkt, dagschoot gesinterd staal, nachtschoot 12 mm enkele toer, kruknoot kunststof 2delig, stift 8 mm, patentgaten : ja.
Doornmaat 50 mm Asafstand 90 mm
Afwerking : zwart

Serrure Jour/nuit DIN18251 klass2.
Sens d'ouverture : adaptable
Matérial : serrure zincé, penne de jour en acier, penne de nuit 12 mm 1 tour, trous de poignée plastique, tige 8 mm, distance de trous de poignée à la plaque 50 mm, distance entre trous de poignée et clef 90 mm
Finition : noir